Angaben für den Ausschnitt in eine Waschtischplatte Q4:

Welche Informationen benötigen wir von Ihnen?

1. Artikel-Nr. der Platte
2. Geben Sie die Abstände ausgehend von diesem Punkt ⊕ an:
3. **a** und **b** für den Ausschnitt des Beckens
   d und **e** für eine Armaturbohrung
   (Ø 35 mm Standard)
4. **c** für einen Durchmesser oder
   f und **g** für einen rechteckigen Ausschnitt

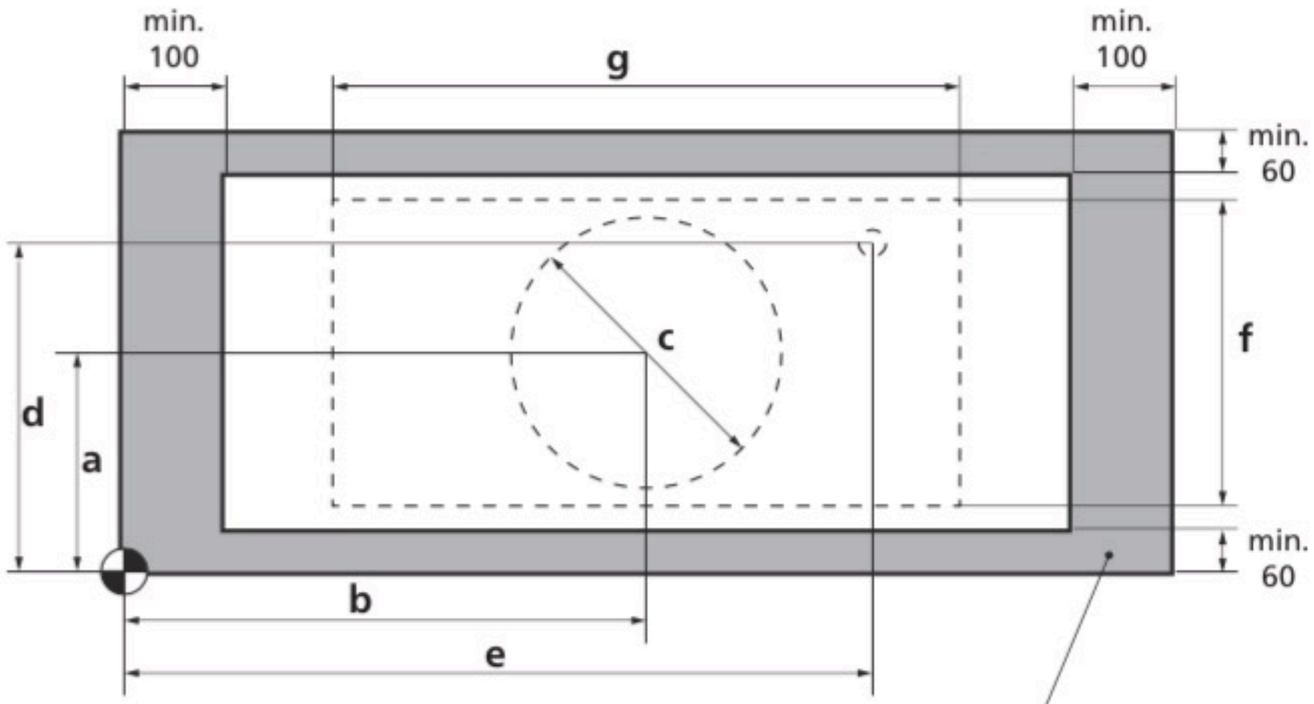

Im grauen Bereich dürfen keine Ausschnitte oder Bohrungen angebracht werden

Angabe in mm:

a = _____

b = _____

c = _____

d = _____

e = _____

Bei rechteckigem Ausschnitt

f = _____

g = _____

Skizze Ihres Ausschnitts:

Marke und Typ des Beckens (wenn bekannt):

_____

Bitte beachten :

Bei Falschangabe der Ausschnittmaße übernehmen wir keine Haftung!