Art.-Nr. 710.04.4040 | Mineralguss Aufsatz Waschbecken mit Hahnloch

Größe 400 x 400 | gegossen aus einem Stück | ohne Überlauf | mit Hahnloch (nicht verschließbares Schaftventil ist zu verwenden) | weiß

Produktbild

Technische Zeichnung

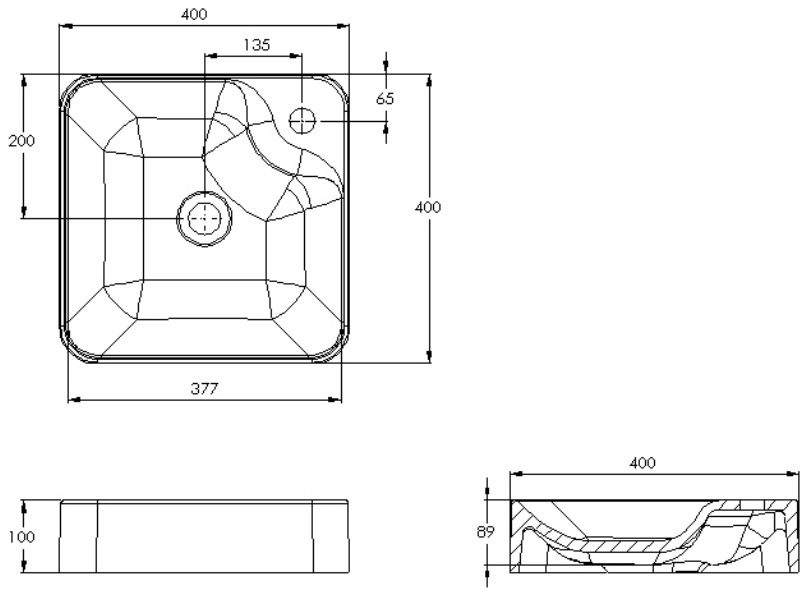

Hinweis:

Alle Zeichnungen enthalten alle notwendigen Maße (mm), die den üblichen Toleranzen unterliegen. Exakte Maße können nur am fertigen Produkt abgenommen werden.

Art.-Nr. 710.04.4040 | Mineralguss Aufsatz Waschbecken mit Hahnloch

Größe 400 x 400 | gegossen aus einem Stück | ohne Überlauf | mit Hahnloch (nicht verschließbares Schaftventil ist zu verwenden) | weiß

Ersatzteile

Für diesen Artikel sind noch keine Ersatztele eingetragen. Wenden Sie sich bitte an unseren Service.