Art.-Nr. 710.04.6045 | Mineralguss Waschbecken mit Hahnloch mit Überlauf

Größe 600 x 450 | gegossen aus einem Stück | als Aufsatzbecken oder Wandmontage | mit Hahnloch | mit Überlauf | weiß

Produktbild

Technische Zeichnung

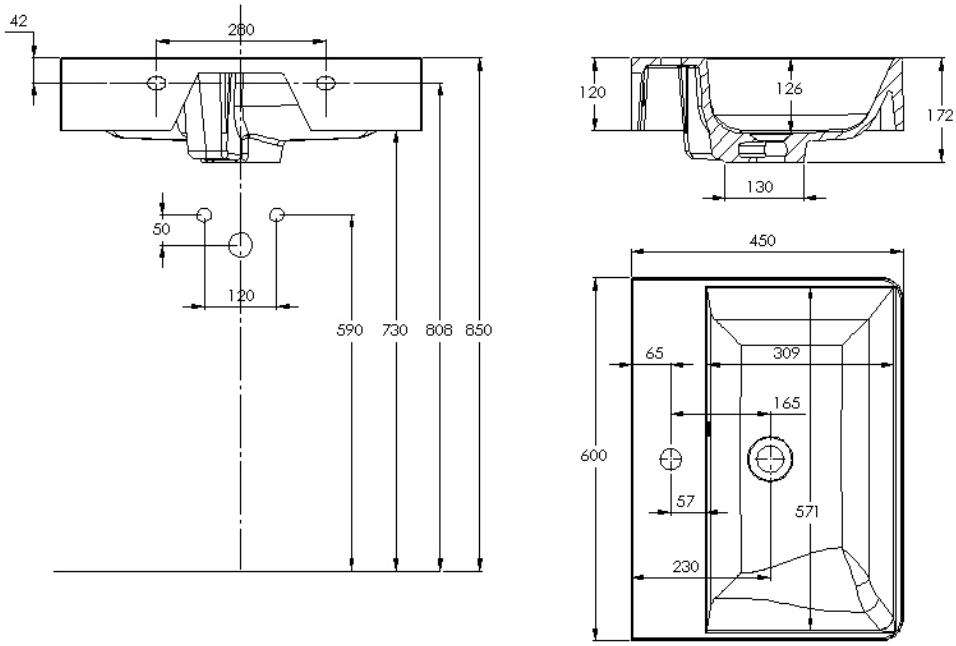

Hinweis:

Alle Zeichnungen enthalten alle notwendigen Maße (mm), die den üblichen Toleranzen unterliegen. Exakte Maße können nur am fertigen Produkt abgenommen werden.

Art.-Nr. 710.04.6045 | Mineralguss Waschbecken mit Hahnloch mit Überlauf

Größe 600 x 450 | gegossen aus einem Stück | als Aufsatzbecken oder Wandmontage | mit Hahnloch | mit Überlauf | weiß

Ersatzteile

Für diesen Artikel sind noch keine Ersatztele eingetragen. Wenden Sie sich bitte an unseren Service.