Art.-Nr. 199.01.1700 | Waschtischarmatur

Einhebelmischbatterie | Höhe 312 mm | Ausladung 126 mm | Keramikkartusche | ohne Ablaufgarnitur | ohne Zugstangen Bohrung | Flexschläuche 3/8" | Chromoberfläche

Produktbild

Technische Zeichnung

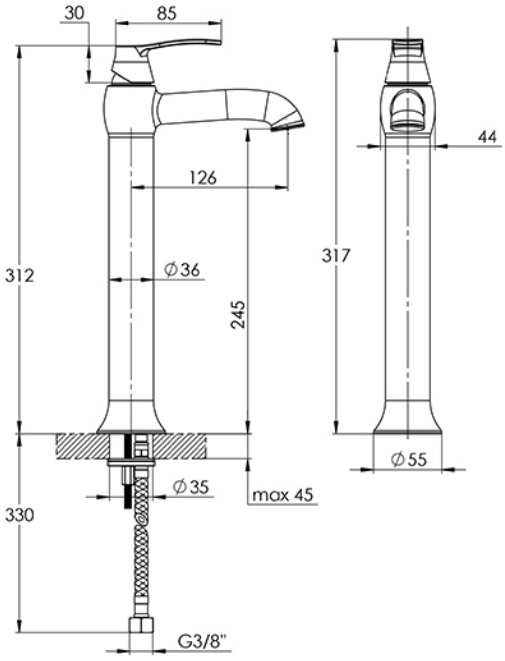

Hinweis:

Alle Zeichnungen enthalten alle notwendigen Maße (mm), die den üblichen Toleranzen unterliegen. Exakte Maße können nur am fertigen Produkt abgenommen werden.

Art.-Nr. 199.01.1700 | Waschtischarmatur

Einhebelmischbatterie | Höhe 312 mm | Ausladung 126 mm | Keramikkartusche | ohne Ablaufgarnitur | ohne Zugstangen Bohrung | Flexschläuche 3/8" | Chromoberfläche

Ersatzteile

Für diesen Artikel sind noch keine Ersatztele eingetragen. Wenden Sie sich bitte an unseren Service.