Art.-Nr. 199.01.2760 | Duschsystem mit Regenbrause

Einhebelmischbatterie | Regenbrause Größe ø 155 x 70 mm | Handbrause höhenverstellbar | Chromoberfläche

Produktbild

Technische Zeichnung

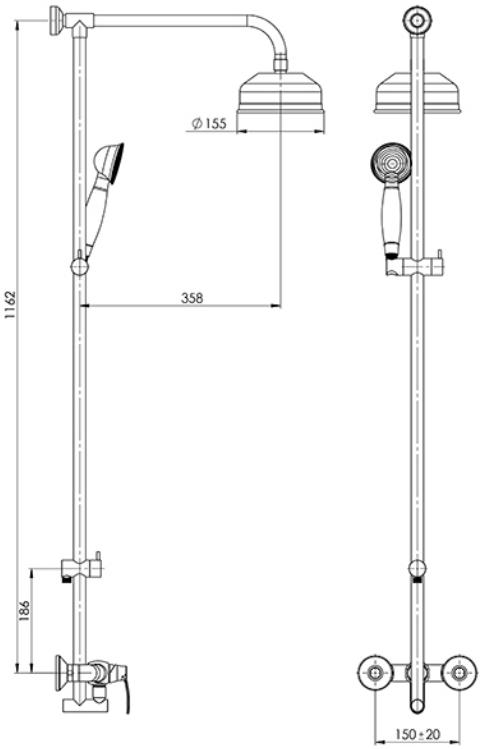

Hinweis:

Alle Zeichnungen enthalten alle notwendigen Maße (mm), die den üblichen Toleranzen unterliegen. Exakte Maße können nur am fertigen Produkt abgenommen werden.

Art.-Nr. 199.01.2760 | Duschsystem mit Regenbrause

Einhebelmischbatterie | Regenbrause Größe ø 155 x 70 mm | Handbrause höhenverstellbar | Chromoberfläche

Ersatzteile

Für diesen Artikel sind noch keine Ersatztele eingetragen. Wenden Sie sich bitte an unseren Service.