100 1670 BN Handbrausegarnitur

mit integriertemBrauseanschlussbogen ½", mit Halter, mit Metallbrauseschlauch 1500 mm, eigensicher gegen Rückfließen, brushed nickel

PRODUKTBILD

100 1670 BN Handbrausegarnitur

mit integriertemBrauseanschlussbogen ½", mit Halter, mit Metallbrauseschlauch 1500 mm, eigensicher gegen Rückfließen, brushed nickel
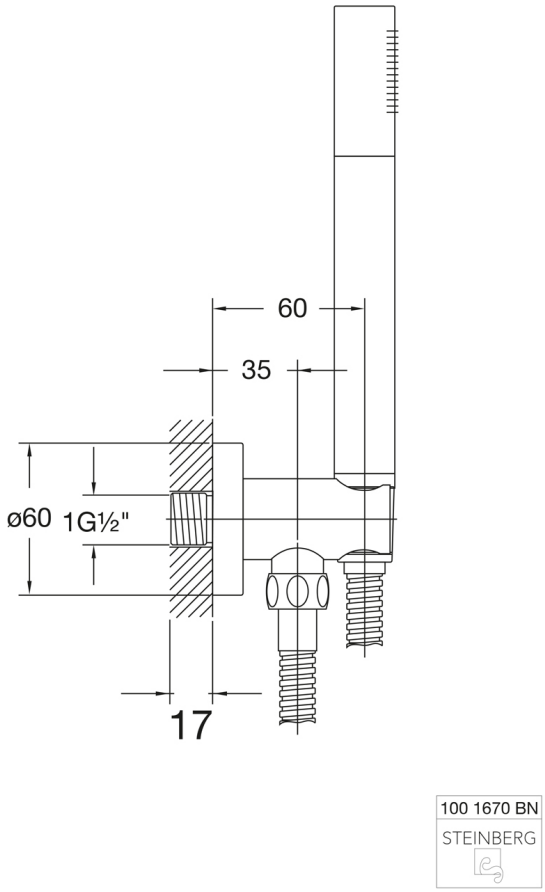
TECHNISCHE ZEICHNUNG