STEINBERG

260 1700 S Waschtisch-Einhebelmischbatterie

ohne Ablaufgarnitur, mit Keramikkartusche,
mit Flexschläuchen 3/8", matt black

PRODUKTBILD

Steinberg GmbH | Schiess-Straße 30 | D-40549 Düsseldorf | Tel +49 (0) 211 520 249 0 | Fax +49 (0) 211 520 249 20 | info@steinberg-armaturen.de | www.steinberg-armaturen.de

STEINBERG

260 1700 S Waschtisch-Einhebelmischbatterie

ohne Ablaufgarnitur, mit Keramikkartusche,
mit Flexschläuchen 3/8", matt black
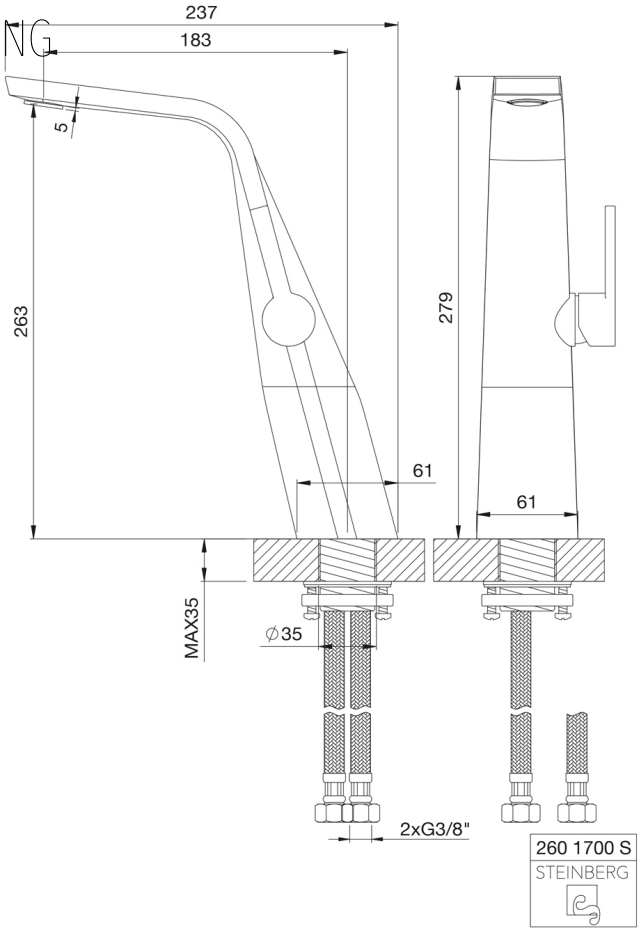
TECHNISCHE ZEICHNUNG