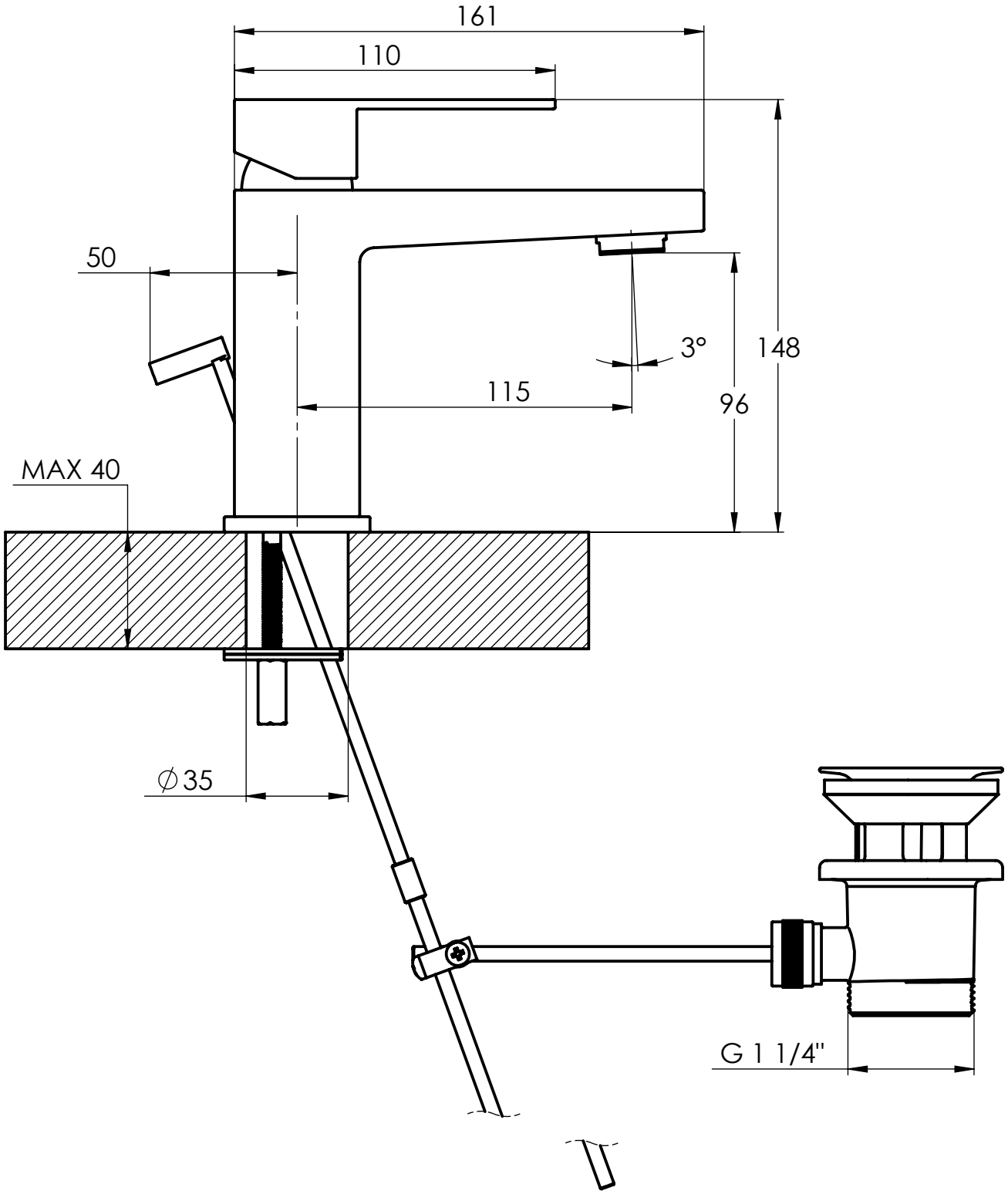
161
110
50
3°
148
115
96
MAX 40
∅35
G 1 1/4"

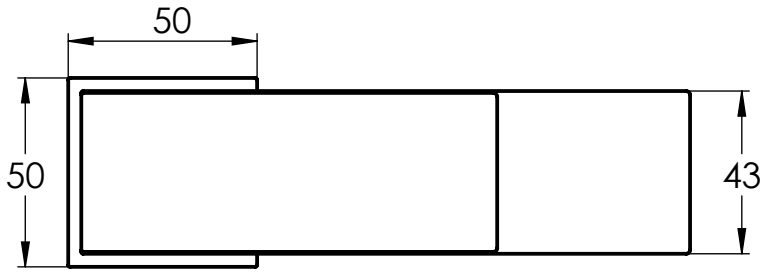
50
50
43